YAM INTERNATIONAL

Серия Fujifilm Brillia Pro-V/VN

Новые пластины — реальная экономия

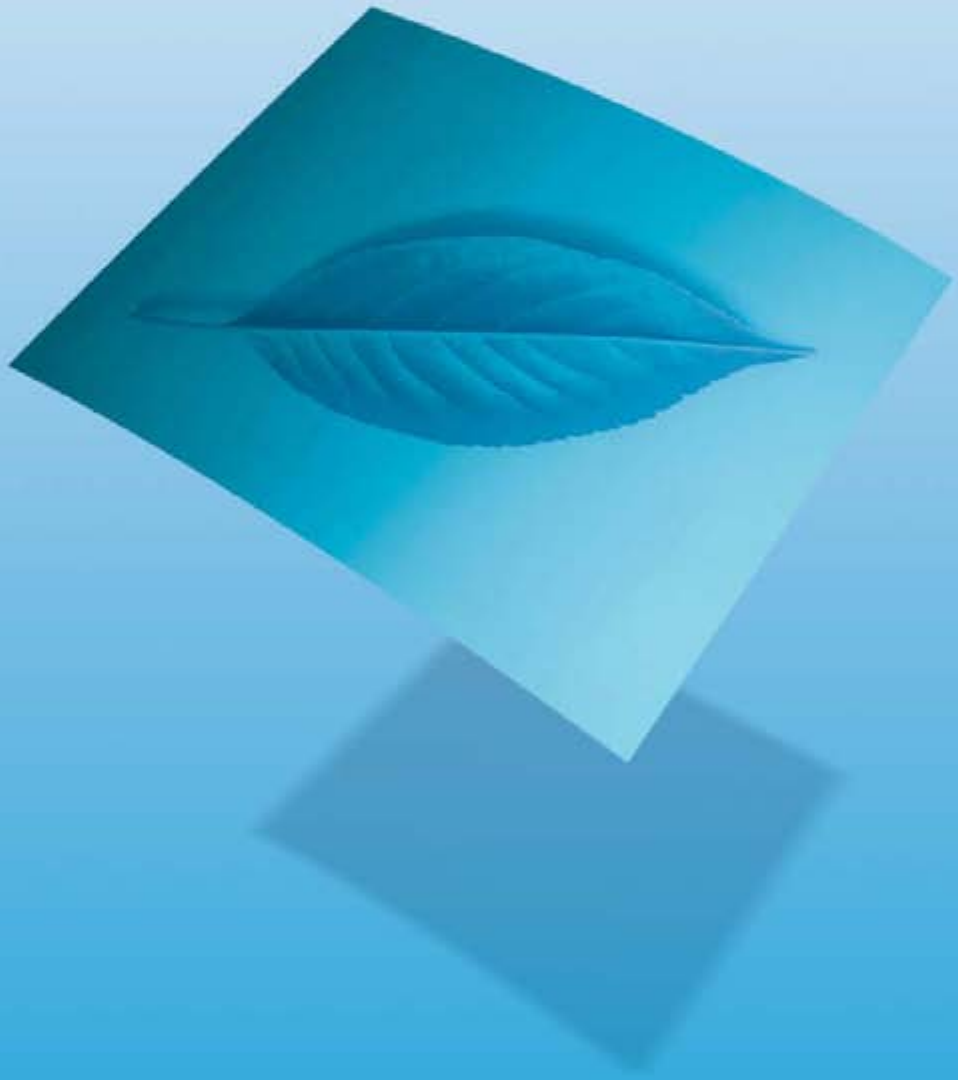

lo-chem

FUJIFILM

* lo-chem - полиграфические продукты с малым использованием химии

***Последнее поколение фотополимерных пластин** PRO-V/VN **впервые было продемонстрировано на выставке** Drupa-2008.*
***К середине** 2009 **г. были успешно завершены промышленные тесты, проведенные в** 35 **европейских типографиях**.*
***Теперь эти пластины доступны и российским полиграфистам**.*

Офсетные пластины PRO-V/VN предназначены для коммерческой/газетной печати. Они требуют не традиционного проявления химическими реактивами, а только лишь финишной обработки слабым щелочным раствором, уже содержащим гуммирующее вещество. Важно отметить, что в качестве подкрепления используется простая дистиллированная вода, компенсирующая испарение в процессе эксплуатации.

Для характеристики метода обработки пластин PRO-V/VN компанией Fujifilm было решено применить термин "Low-Chemistry" («обработка с низким потреблением химии», аббревиатура "lo-chem"), более уместное для данного класса материалов, чем отражающее маркетинговые амбиции других поставщиков, но не имеющее ничего общего с действительностью, словосочетание "Chemistry-Free" («Свободные от химии»).

Ключевые преимущества пластин PRO-V/VN

Традиционно высокое качество готовых форм

Как и все материалы производства Fujifilm, пластины PRO-V/VN характеризуются высокой чувствительностью и разрешением, экономичностью и экологичностью системы обработки, а также великолепными печатно-техническими свойствами.

Меньшая стоимость обработки и обслуживания

Пластины PRO-V/VN не требуют подкрепления, им нужен только лишь один вид соответствующего раствора LC-V либо LC-VN, который к тому же подкрепляется обычной дистиллированной водой. В результате стоимость обрабатывающего раствора ниже, чем у нынешних фиолетовых CTP систем, что приводит к значительному снижению себестоимости готовых форм и в результате — печатной продукции. Т. к. срок службы раствора составляет не менее 2—4 тыс. кв.м., то особые преимущества получают типографии, имеющие высокую загрузку CTP.
Расчётная экономия составляет до 0,50 € на 1 кв.м. проявленных пластин.

Технологические особенности процессора

- Специальное оборудование для обработки "FCF-125V" и "FCF-85V" укомплектовано только одной ванной, без секций промывки и гуммирования. Поэтому его очистка намного проще, чем для обычных фотополимерных процессоров. На практике — профилактика занимает всего около 1 часа и состоит в обычной промывке ванны. **Экономия в месяц — до 8 часов рабочего времени!**

- Благодаря использованию слабощелочных растворов (pH ~ 10 против 12,9 у стандартных систем) существенно снижается вредность отходов, что уменьшает затраты на утилизацию и упрощает работу с системой в целом.

- Технологический процесс обработки экспонированных пластин включает всего три стадии:

  Предварительный нагрев Pre-heat → Обработка слабым щелочным раствором → Сушка

  что существенно уменьшает требуемую площадь рабочего пространства под установку системы и снижает потребление электроэнергии.

Приобретение и установка специального оборудования для обработки пластин PRO-V/VN окупается в срок от 6 месяцев даже при умеренной загрузке типографии.

Схема проявочного процессора для пластин PRO-V/VN

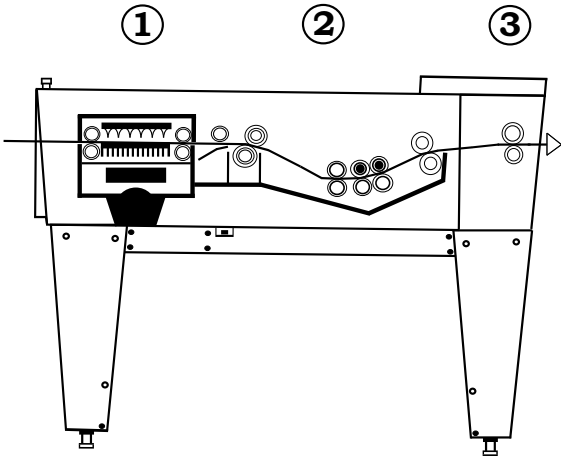

(1) Секция Pre-heat: Стабильный и равномерный поток горячего воздуха быстро придает прочность экспонированным областям.
(2) Секция обработки: Система с двумя щетками удаляет неэкспонированный копировальный слой с поверхности пластины.
(3) Секция сушки: Два нагревателя потоками горячего воздуха быстро высушивают пластины.

Технические характеристики пластин PRO-V/VN

Марка пластин	**PRO-V**		**PRO-VN**
Назначение	Коммерческая печать		Газетная печать
Спектр чувствительности	405 нм		
Чувствительность	AM	35—90 мкДж/см^2	30—75 мкДж/см^2
	FM	45 мкДж/см^2	
	FM+AM	45 мкДж/см^2	
Разрешение	AM	2—98% при FFQS 200 lpi 1—99% Luxel V8-HD systems	2—98% при 1270 dpi/100 lpi
	FM	2—98% в зависимости от устройства записи (мин. 20мк)	
	Гибридное растрирование	Макс. 300 lpi при 2540 dpi	
Тиражестойкость*	200 000 оттисков		200 000 оттисков
Работа с УФ-красками	Без обжига, до 100 000 оттисков		Не применяется
Обрабатывающий раствор	LC-V, канистра 20 литров, готов к применению		LC-VN, канистра 20 литров, готов к применению
Устройство записи CTP	Все доступные фиолетовые CTP устройства		
Оборудование для обработки	Требуется установка специального процессора, возможен апгрейд отдельных моделей существующих процессоров, возможна работа на процессорах Haase без апгрейда		

* Тиражестойкость форм зависит от типа выводного устройства, режимов изготовления формы и условий печати.

Выбор типа пластин

		LP-NV	LP-NNW	Pro-V	Pro-VN
Коммерческая печать	до 500 м²/мес	●●●●●●●●●○	Не прим.	●●●●●●●●●○	Не прим.
	свыше 500 м²/мес	●●●●●●●●●●	Не прим.	●●●●●●●●●●	Не прим.
Газетная печать	до 500 м²/мес	●●●●●●●●●○	●●●●●●●●●○	●●●●●●●●●○	●●●●●●●●●○
	свыше 500 м²/мес	●●●●●●●●●●	●●●●●●●●●●	●●●●●●●●●●	●●●●●●●●●●
Производство упаковки	до 500 м²/мес	●●●●●●●●●○	Не прим.	●●●●●●●●●○	Не прим.
	свыше 500 м²/мес	●●●●●●●●●●	Не прим.	●●●●●●●●●●	Не прим.
Производство смешанной продукции	до 500 м²/мес	●●●●●●●●●○	Не прим.	●●●●●●●●●○	Не прим.
	свыше 500 м²/мес	●●●●●●●●●●	Не прим.	●●●●●●●●●●	Не прим.
Экологичность					

ЯМ Интернешнл — эксклюзивный дистрибьютор

Центральный офис
117420 Россия, Москва,
ул. Профсоюзная, 57
Тел.: +7(495) 234-90-00
Факс: +7 (495) 334-28-01

info@yam.ru
www.yam.ru

Филиалы и представительства:

Санкт-Петербург
тел: (812) 495-5552

Екатеринбург
тел: (343) 234-4493

Киев
тел: (380 44) 520-1601

Алматы
тел: (727) 317-7981

Новосибирск
тел: (383) 22-77-007

Ростов-на-Дону
тел: (863) 223-2155

Минск
тел: (375 17) 335-2958

Ташкент
тел: (998 71) 237-5425

YAM INTERNATIONAL

FUJIFILM